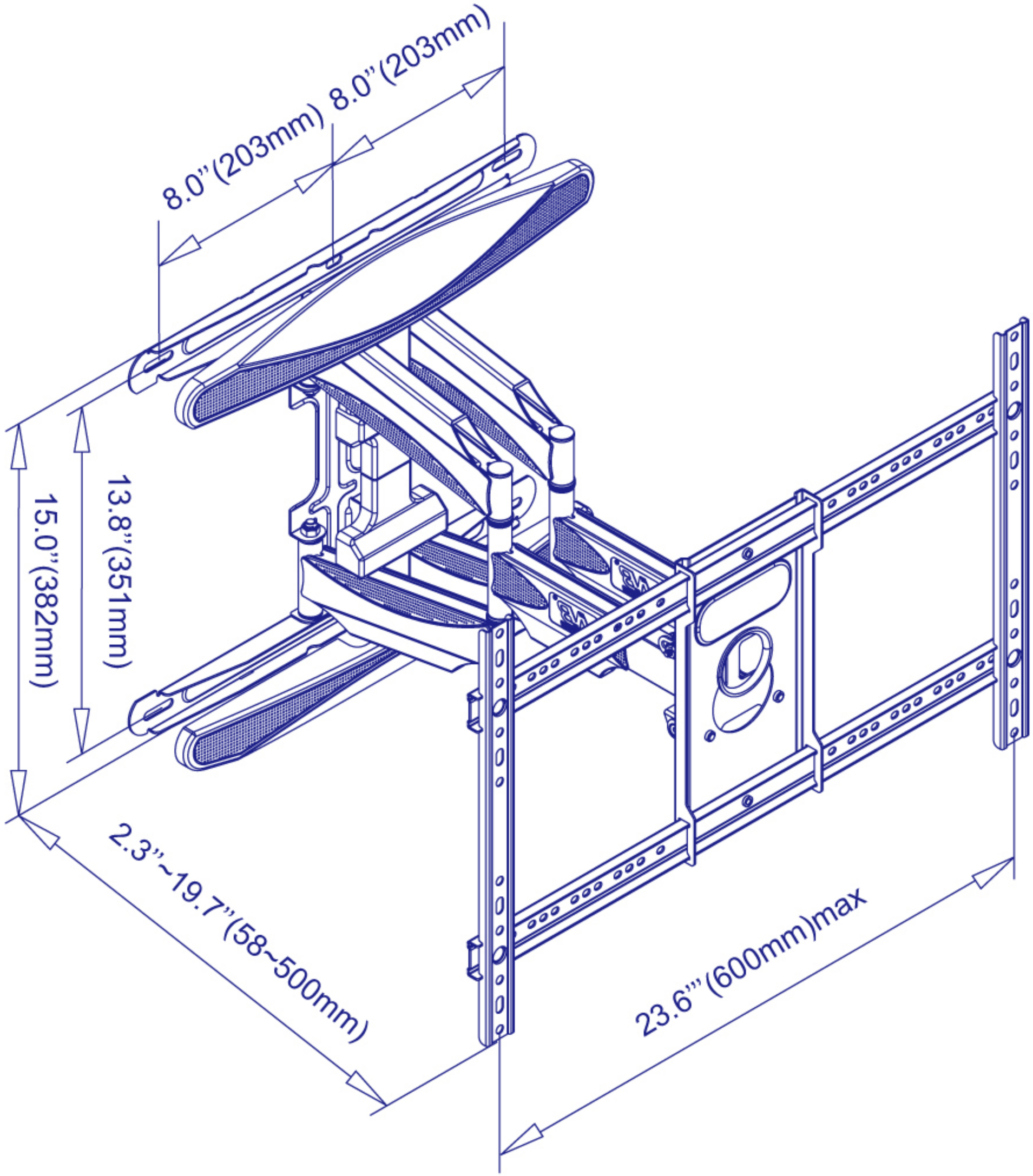
8.0”(203mm)
8.0”(203mm)
15.0”(382mm)
13.8”(351mm)
2.3”~19.7”(58~500mm)
23.6”(600mm)max